Comissão de Exames de Admissão

EXAME DE APTIDÃO EM DESENHO- 2026

1. A prova tem a duração de 120 minutos e contempla **19 questões**;
2. Confira o seu código de candidatura;
3. Para cada questão assinale apenas a alternativa correcta;
4. Não é permitido o uso de qualquer dispositivo electrónico.

Nome _____

_____

Código _____

Curso _____

_____

Atenção! Responda a todas as questões do exame no próprio enunciado colocando X na resposta correcta.

Parte I – Questões teóricas

1. Uma das marcas históricas do Egipto, são as pirâmides. Elas eram construídas para efeitos:
   a) comerciais de vários produtos___
   b) turísticos de diferentes curiosos___
   c) residenciais de servos e senhores feudais___
   d) tumulares de reis e rainhas___

2. A perspectiva é uma representação que imita a ilusão óptica. Assim, o tamanho dos objectos é:
   a) mantido constante com a distância de observação___
   b) alterado em função da distância da linha do horizonte___
   c) directamente proporcional à distância de observação___
   d) inversamente proporcional à distância de observação___

3. Uma das formas de comunicação muito usada é a comunicação visual. Ela serve-se de elementos como:
   a) a dança, o som e o teatro___
   b) o pictograma, a banda desenhada e o cartaz___
   c) o postal, o rádio e o pictograma___
   d) o cartaz, a banda desenhada e o rádio___

4. A cozedura é uma das etapas terminais do processo de produção de peças de cerâmica. Nesta etapa, as peças ganham:
   a) impermeabilidade, opacidade e sonoridade___
   b) impermeabilidade, resistência e opacidade___
   c) impermeabilidade, resistência e sonoridade___
   d) resistência, opacidade e sonoridade___

5. A manifestação cultural muito praticada na região centro de Moçambique denominada *Nyau*, foi proclamada pela UNESCO como sendo:
   a) património oral e imaterial da Humanidade___
   b) património oral e imaterial de Moçambique___
   c) património histórico da Humanidade___
   d) património histórico de Moçambique___

6. Um dos elementos importantes na definição da forma dos objectos é a estrutura. O favo de abelhas é um exemplo de uma:
   a) estrutura animal pentagonal___ b) estrutura animal composta___
   c) estrutura natural regular___ d) estrutura natural irregular___

7. Denominam-se por tridimensionais as formas que apresentam:
   a) dimensões correctas___ b) uma estrutura regular___
   c) um volume___ d) três ou mais vértices___

8. O Design de um produto é uma actividade de concepção e produção de objectos. Para tal é necessário ter especial atenção às funções:
   a) prática, estética e simbólica___ b) prática, estética e estrutural___
   c) formal, estética e simbólica___ d) formal, estética e estrutural___

9. A prática artística denominada xilogravura é uma modalidade de gravura em:
   a) xilofone___ b) madeira___ c) pedra___ d) metal___

10. Uma das marcas da manifestação cultural do povo Copi, no sul de Moçambique, mundialmente conhecida é a mbila. Trata-se de um:
   a) instrumento religioso___ b) instrumento musical___
   c) instrumento de caça___ d) instrumento de guerra___

11. Em Desenho Técnico, a representação de um objecto pelos seus alçados é designado por:
   a) projecções lineares___
   b) projecções axonométricas___
   c) projecções ortogonais___
   d) projecções perspécticas___

12. Um dos sistemas de representação dos alçados dos objectos tem como base o cubo envolvente. Tecnicamente, é denominado:
   a) Sistema Africano___ b) Sistema Americano___ c) Sistema Asiático___ d) Sistema Europeu___

13. Em Desenho Técnico, usam-se os cortes como procedimentos auxiliares que permitem compreender:
   a) A durabilidade do material usado no fabrico dos objectos___
   b) A estrutura das superfícies dos objectos___
   c) O formato e detalhes do interior dos objectos___
   d) O volume total ocupado pelos objectos___

14. A perspectiva axonométrica é uma modalidade de representação de objectos que se apoia em:
   a) 3 Eixos___ b) 4 Eixos___ c) 5 Eixos___ d) 6 Eixos___

15. Na perspectiva rigorosa a dois pontos de fuga (PR a 2PFs), as alturas das peças e de suas partes constituintes são marcadas sobre a:
   a) Linha de chamada___ b) Linha de cota___ c) Linha de fuga___ d) Linha do horizonte___

16. Denomina-se por ponto de fuga, o local de convergência das linhas:
   a) Horizontais de profundidade___
   b) Verticais de profundidade___
   c) Horizontais de chamada___
   d) Verticais de fuga___

EduSkills MOÇAMBIQUE
Livros Escolares
Exames Escolares
Exames de Admissão
Exames Resolvidos
ACEDER À BIBLIOTECA
www.eduskills.co.mz

Parte II – Desenho Técnico

17. Dada a figura que se segue, represente-a em tripla projecção ortogonal (Alçados Frontal, Superior e Lateral esquerdo).

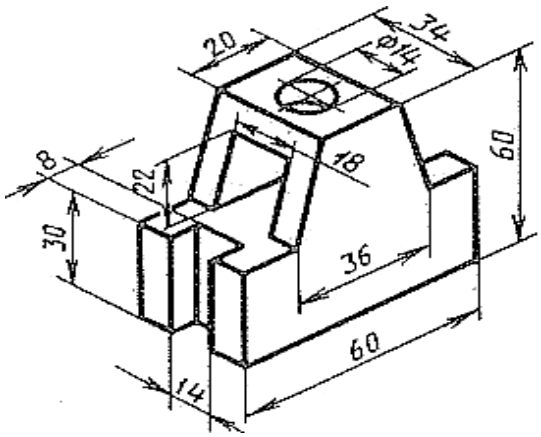

Parte III – Geometria Descritiva

18. Construa as projecções dum **cone** oblíquo de base de frente e desenhe a secção nele produzida por um plano de frente de afastamento 3,5cm, sabendo que;
    - O centro da base do cone é o ponto O (1,5; 3,5);
    - O raio da base é 2,5cm;
    - A geratriz mais à direita do cone é de topo e mede 5cm.

EduSkills MOÇAMBIQUE
Livros Escolares
Exames Escolares
Exames de Admissão
Exames Resolvidos
ACEDER À BIBLIOTECA
www.eduskills.co.mz

Parte IV – Desenho Artístico/ Comunicação Visual

19. Um dos meios de comunicação de massas actualmente usado é o cartaz. Atendendo e considerando os elementos constituintes e as suas características, elabore um **cartaz educativo** que verse sobre os cuidados a ter na prevenção da doença **mpox** (comummente denominada por varíola dos macacos). Procure ser criativo e comunicativo.

FIM